MEYER BURGER

# Meyer Burger Glass

## 370 – 390 Wp

**Für maximale Stabilität und zur Nutzung des Sonnenlichtes von allen Seiten: Bifaziales Heterojunction Hochleistungssolarmodul mit SmartWire Connection Technology (SWCT™).**

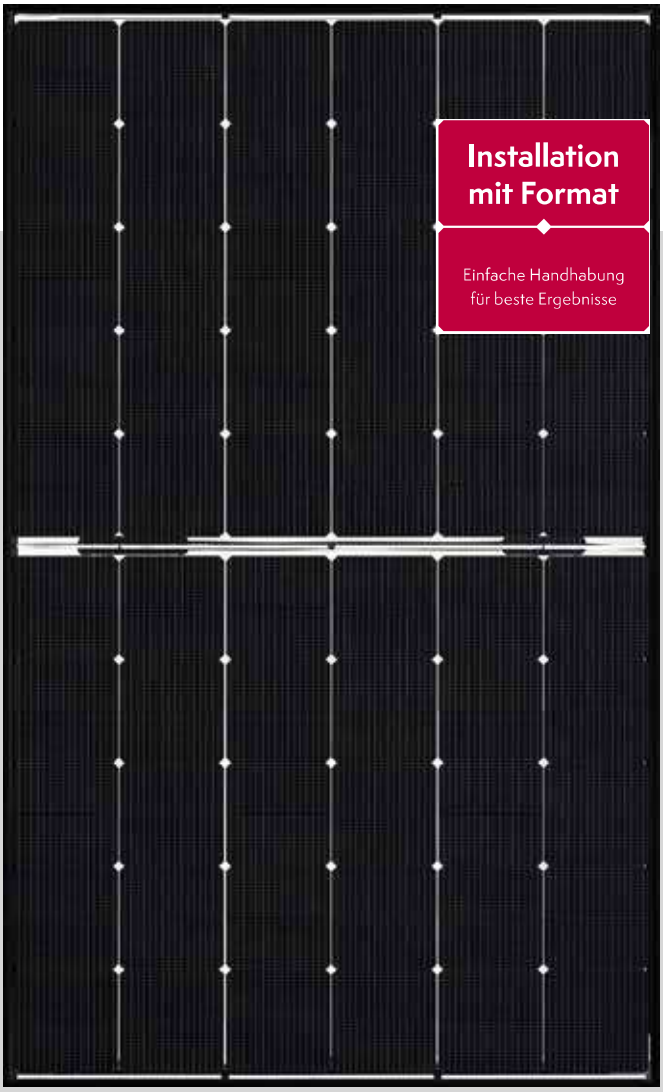


**Made in Germany. Designed in Switzerland.**
Produktion und Entwicklung nach höchsten Qualitätsstandards.

**Maximal profitabel**
Mehr Energieertrag auf gleicher Fläche auch an bewölkten oder heißen Tagen.

**Absolut langlebig**
Überdurchschnittliche Zellstabilität und Bruchsicherheit durch patentierte SmartWire Connection Technology.

**Konsequent nachhaltig**
Regionale Wertschöpfung, Verzicht auf Blei und PFAS, produziert mit 100 % erneuerbaren Energien.

**Garantiert zuverlässig**
Branchenführende Produkt- und Leistungsgarantie von 30 Jahren.

**Ausgesprochen ästhetisch**
Elegantes Schweizer Design passend für alle Dachformen und anspruchsvolle Architektur.

**Äußerst praktisch**
Komfortables Handling, höchste Layout-Flexibilität und maximale Systemleistung durch kompaktes Format.

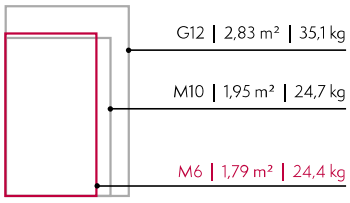


* Größenformate im Vergleich

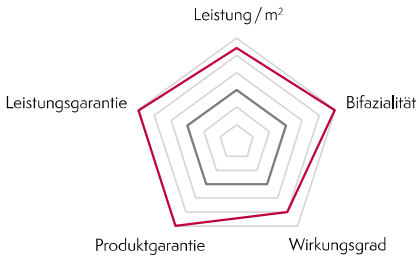


Meyer Burger
Marktdurchschnitt

# MEYER BURGER

Private Aufdachanlagen

Gewerbliche Aufdachanlagen

## Mechanische Daten

| | |
|---|---|
| Abmessungen [mm] | 1722 x 1041 x 35 |
| Gewicht [kg] | 24,4 |
| Frontabdeckung | Thermisch vorgespanntes Solarglas, 2,0 mm, mit Antireflexionsbeschichtung |
| Rückabdeckung | Solarglas, 2,0 mm |
| Rahmen | Schwarz eloxiertes Aluminium |
| Solarzellentyp | 120 Halbzellen, mono n-Si, HJT mit SWCT™ bifazialer Zelltechnologie |
| Anschlussdosen | 3 Dioden, IP68 gemäß IEC 62790 |
| Kabel | PV-Kabel 4 mm², 1,2 m lang nach EN 50618 |
| Stecker | 1: n.a. ; 2: MC4-Evo2; 3: UKT Energy PV-CO02; 4: TE Connectivity PV4-S1 gemäß IEC 62852, IP68 nach Anschluss |

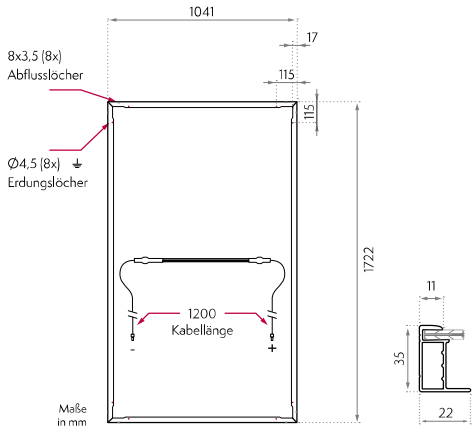


## Verpackungen

| 1735 mm | 1050 mm | 1300 mm | 761 kg | 30 Module | max. 2 Paletten | 28 Paletten | 26 Paletten |
|---|---|---|---|---|---|---|---|

Lieferung mit Container oder LKW. Für LKW-Fracht gilt 0,78 Lademeter pro Palette und Stapelfaktor 2.

## Elektrische Daten[1]

| Leistungs-klasse | Effizienz η [%] STC[2] | NMOT[3] | Leistung* $P_{max}$ [W] STC | BiFi135 (BNPI)[4] | BiFi300 (BSI)[5] | Kurzschlussstrom $I_{sc}$ [A] NMOT | STC | BiFi135 (BNPI) | BiFi300 (BSI) | Leerlaufspannung $V_{oc}$ [V] NMOT | STC | BiFi135 (BNPI) | BiFi300 (BSI) | Strom $I_{mpp}$ [A] NMOT | STC | Spannung $V_{mpp}$ [V] NMOT | STC |
|---|---|---|---|---|---|---|---|---|---|---|---|---|---|---|---|---|---|
| **370** | **20,6** | 280 | **370** | 414 | 461 | 8,3 | **10,3** | 11,5 | 12,8 | 42,2 | **44,5** | 44,6 | 44,7 | 7,8 | **9,8** | 35,8 | **37,7** |
| **375** | **20,9** | 283 | **375** | 419 | 466 | 8,4 | **10,3** | 11,6 | 12,9 | 42,3 | **44,6** | 44,6 | 44,7 | 7,8 | **9,9** | 36,2 | **38,0** |
| **380** | **21,2** | 287 | **380** | 424 | 471 | 8,4 | **10,4** | 11,6 | 12,9 | 42,3 | **44,6** | 44,7 | 44,8 | 7,9 | **9,9** | 36,5 | **38,4** |
| **385** | **21,5** | 292 | **385** | 429 | 476 | 8,4 | **10,4** | 11,6 | 12,9 | 42,4 | **44,7** | 44,7 | 44,8 | 7,9 | **10,0** | 36,9 | **38,7** |
| **390** | **21,8** | 295 | **390** | 434 | 481 | 8,4 | **10,4** | 11,6 | 12,9 | 42,5 | **44,8** | 44,8 | 44,8 | 7,9 | **10,0** | 37,1 | **39,1** |
| **Bifazialitätsfaktor [%]** | | | $\varphi P_{max}$ 90 ± 5 | | | | $\varphi I_{sc}$ 90,7 ± 5 | | | | $\varphi V_{oc}$ 99,7 ± 5 | | | | | | |

* (Leistungstoleranz -0 W / +5 W für STC)

### Temperaturkoeffizienten

| | | | |
|---|---|---|---|
| Temperaturkoeffizient $I_{SC}$ | α | [%/K] | +0,033 |
| Temperaturkoeffizient $V_{OC}$ | β | [%/K] | -0,234 |
| Temperaturkoeffizient $P_{MPP}$ | γ | [%/K] | -0,259 |
| Modul-Nennbetriebstemperatur | NMOT | [°C] | 43±2 |

Bei den genannten Temperaturkoeffizienten handelt es sich um lineare Werte.

### I-V-Kurven bei verschiedenen Einstrahlungen

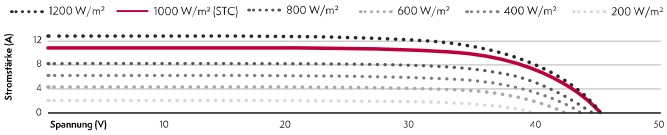


## Auslegungsmerkmale Systemdesign

| | | |
|---|---|---|
| Max. Systemspannung | [V] | 1500 |
| Rückstrombelastbarkeit (OCPR) | [A] | 25 |
| Max. Testlast +/- (Sicherheitsfaktor für Testlast = 1,5) | [Pa] | 6000/4000 |
| Max. Designlast +/- | [Pa] | 4000/2666 |
| Schutzklasse | | II |
| Brandschutzklasse (EN 13501-1 / EN 13501-5) | | $B/B_{ROOF}(t1)$ |
| Betriebstemperatur | [°C] | -40 bis +85 |

## Meyer Burger Garantie

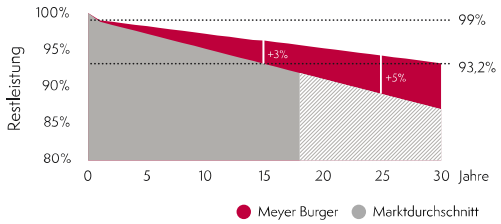


**1,0%** Degradation im 1. Jahr

**0,2%** Jährliche Degradation

**30 Jahre** Produkt- und Leistungsgarantie

## Zertifizierung

IEC 61215:2016, IEC 61730:2016, PID (IEC 62804), Salznebelbeständigkeit (IEC 61701)

Zertifizierungen angemeldet: Ammoniakbeständigkeit (IEC 62716), Staub und Sand (IEC 60068)

### Testverfahren nach IEC-Norm

| | |
|---|---|
| Marktstandard | 1× IEC |
| Meyer Burger Materialprüfung | 3× IEC |

[1] Messung nach IEC 60904-3, Messtoleranz: ±3 %, monofaziale Messung mit Rückseitenabdeckung
[2] STC: Einstrahlung 1,000 W/m², Modultemperatur 25 °C, Spektrum AM1,5G
[3] NMOT: Modul-Nennbetriebstemperatur bei Einstrahlung 800 W/m², Spektrum AM1,5G, Umgebungstemperatur 20 °C
[4] Nach TÜV 2 PfG 2645/11.17, mit rückseitiger Einstrahlung von 135 W/m²
[5] Ermittelt gemäß IEC 61215:2021

Made in Germany.
Designed in Switzerland.

Lead-free

PFAS-free

Hinweis: Alle Daten und Spezifikationen sind vorläufig und können jederzeit geändert werden.

**Besuchen Sie uns auf meyerburger.com**

WEEE-Reg.-Nr. DE 18170271

Stand: Version Q2_2023_V4_de